DRAWING NUMBER / NUMERO DU PLAN	211 FT 0127	REVISION / INDICE	A03	SHEET / FEUILLE	1/1	APPROVAL LEVEL / NIV. D'APPROBATION	-
DRAWING / PLAN	-						

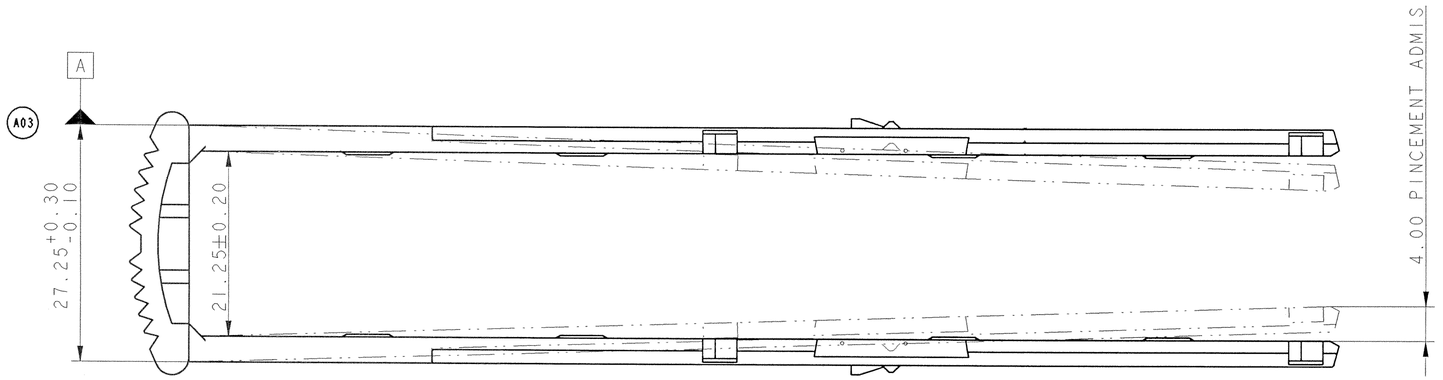

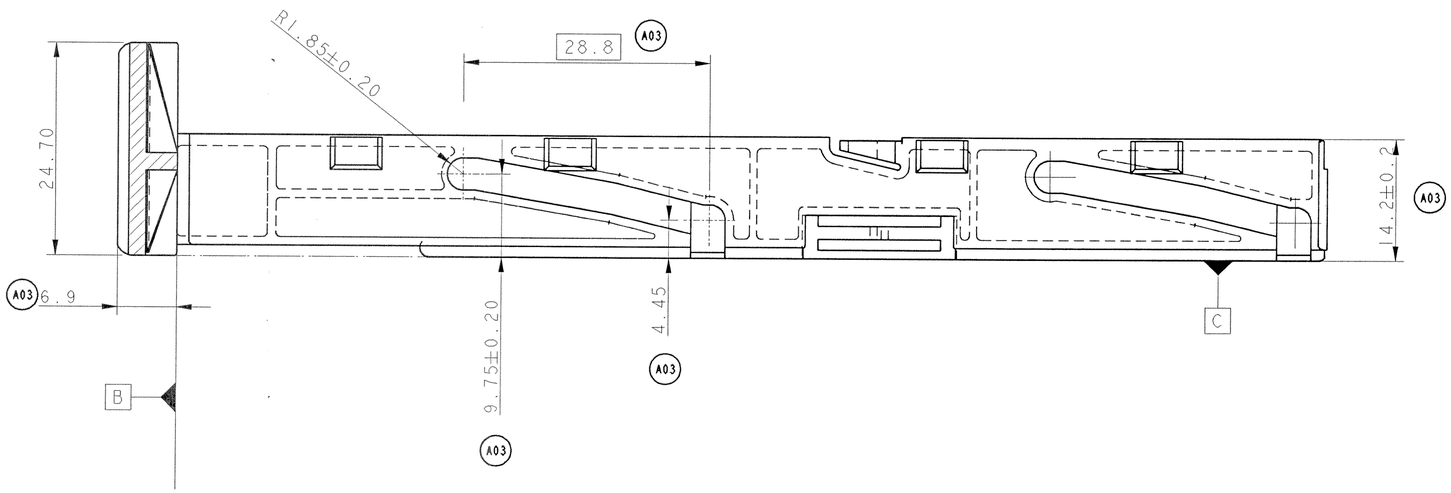

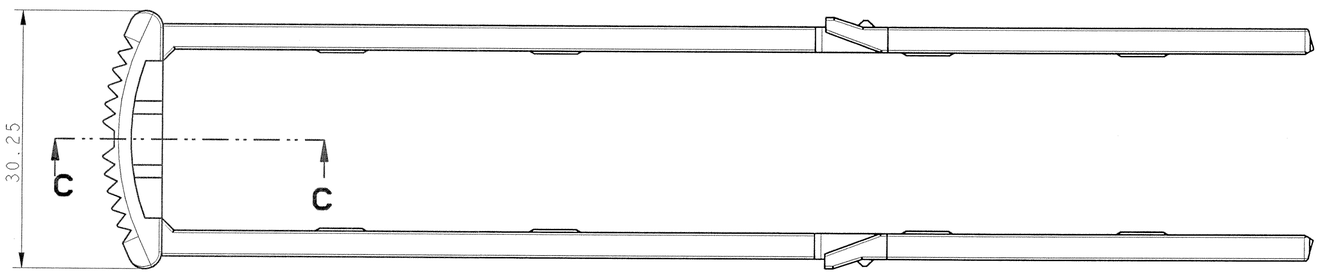

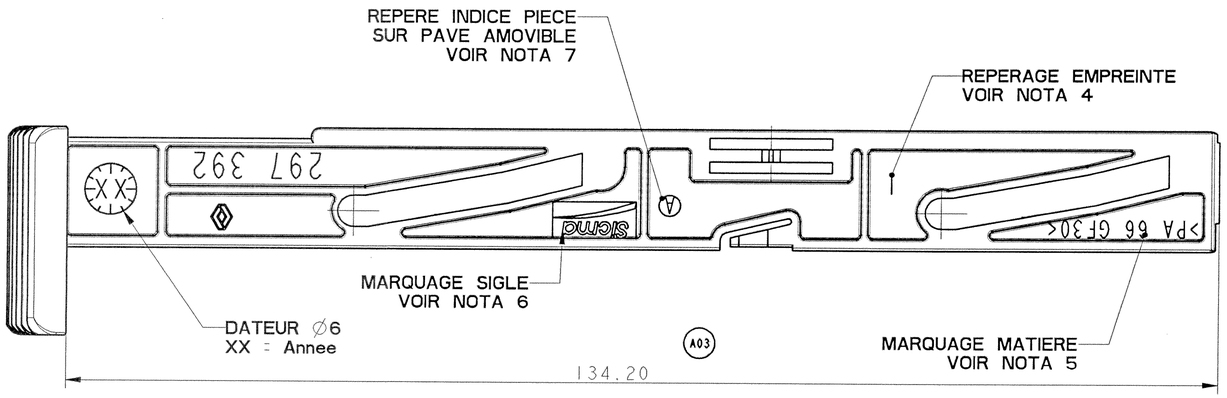

NOTA	SPECIFICATIONS
2	MARQUAGE EN RELIEF DE 0.20 D'EPAISSEUR ET DE HAUTEUR H=3.50
3	MARQUAGE EN RELIEF DE 0.20 D'EPAISSEUR ET DE HAUTEUR H=3.00
4	MARQUAGE EN RELIEF DE 0.20 D'EPAISSEUR ET DE HAUTEUR H=2.50
5	MARQUAGE EN RELIEF DE 0.20 D'EPAISSEUR ET DE HAUTEUR H=2.00
6	MARQUAGE SIGLE EN RELIEF DE 0.20 D'EPAISSEUR, HAUTEUR H=4.25, LONGUEUR L=8.75
7	MARQUAGE EN RELIEF DE 0.20 D'EPAISSEUR ET DE HAUTEUR H=2.00 DANS UNE BROCHE DE DIAMETRE Ø=2.5

211 A 56 7 004 VERSION RSA/PSA ECHELLE 2:1	211 A 56 7 007 VERSION ANONYME ECHELLE 2:1
REFERENCE RSA : 7 703 297 392 REFERENCE PSA : 96 263 952 80	

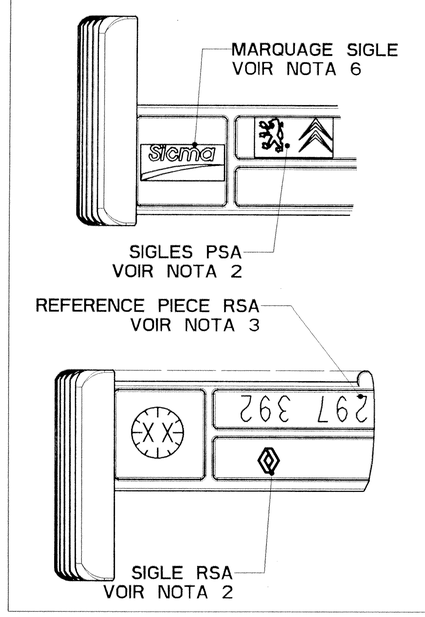

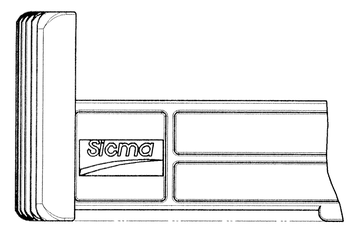

ARCHIVE 25/10/2004

MARQUAGE INDICE PIECE	A

ANONYME

ECN-NO. / NUMERO ECN	DATE DD/MM/YY / DATE	REVISION / INDICE	POSITION / POSITION	CHANGE DESCRIPTION / MODIFICATION	DRAWN BY / DESSINE PAR	CHECKED BY / VERIFIE PAR	APPROVED BY / APPROUVE PAR
A 04 044	25/10/04	A03	F9-E11	28.65 becomes 28.8 - 6.9 added	FAURIE		
			F5-A8	134.1 becomes 134.2 -14.3 becomes 14.2			
			-	CANCEL AND REPLACE 211 FT 0237			
			A4	TOLERANCE CHANGE : GENERAL, 27.25, 9.75, 4.45			
			-	DRAWING UPDATE			

PRODUCT SPEC. / SPECIF. PRODUIT: -
PACKAGING SPEC. / SPECIF. EMBALLAGE: -
APPLICATION SPEC. / SPECIF. APPLICATION: -

THIS DRAWING AND ALL OTHER INFORMATION CONTAINED THEREIN IS PROPRIETARY AND THE PROPERTY OF FCI. This drawing may not be copied, reproduced or disclosed to any third party without the expressed written permission of FCI. © FCI April 1999

CE PLAN ET LES INFORMATIONS CONTENUES DANS CE PLAN SONT PROPRIETAIRES ET LA PROPRIETE DE FCI. Ce plan ne peut être copié, reproduit ou transmis sans l'autorisation expresse et écrite de FCI. © FCI Avril 1999

TOLERANCES / TOLERANCES: ±0.3 ±2°
CONTREPARTE Nº / CONTRE-PARTIE Nº: A03 -
MATERIAL / MATIERE: PA 66 + 30% GF
COLOUR / COULEUR: PURPLE
SURFACE FINISH / ETAT DE SURFACE: - - -
DO NOT SCALE DRAWING / NE PAS PRENDRE DE COTES
TOOL NO. / OUTIL Nº:
ECO Loc. Code / CODE B.E.: FE
TITLE / DESIGNATION: BAIL LOCK FOR 56 WAY 1.5 X 0.8 VERSION ANONYME + PSA + RSA

	DATE / DATE	NAME / NOM
DRAWN BY / DESS. PAR	03/03/95	FF
CHECKED BY / VERIF. PAR		
APPROVED BY / APPR. PAR		

ISO PROJECTION / PROJECTION ISO: pro / eng.
DIMENSION IN MILLIMETERS / DIMENSIONS EN MILLIMETRES
CAD SYSTEM
DWG SIZE / FORMAT: A2
DRAWING NUMBER / REFERENCE PLAN: 211 FT 0127
SHEET / FEUILLE: 1 of / sur 1
ESR NO. / NUMERO ESR: FRA-0880
CAT. NO. / NUMERO CAT.: 211A567004
TITLE NAME / NOM DE FICHIER: 211FT0127
SCALE / ECH.: 1:1

EUR P10 16 F28